Electrónica de Potencia

SergioGonzález

Claus Mancini

Mateo Zappettini

¿¡ ...qué es electrónica de potencia… !?

Electrónica de Potencia

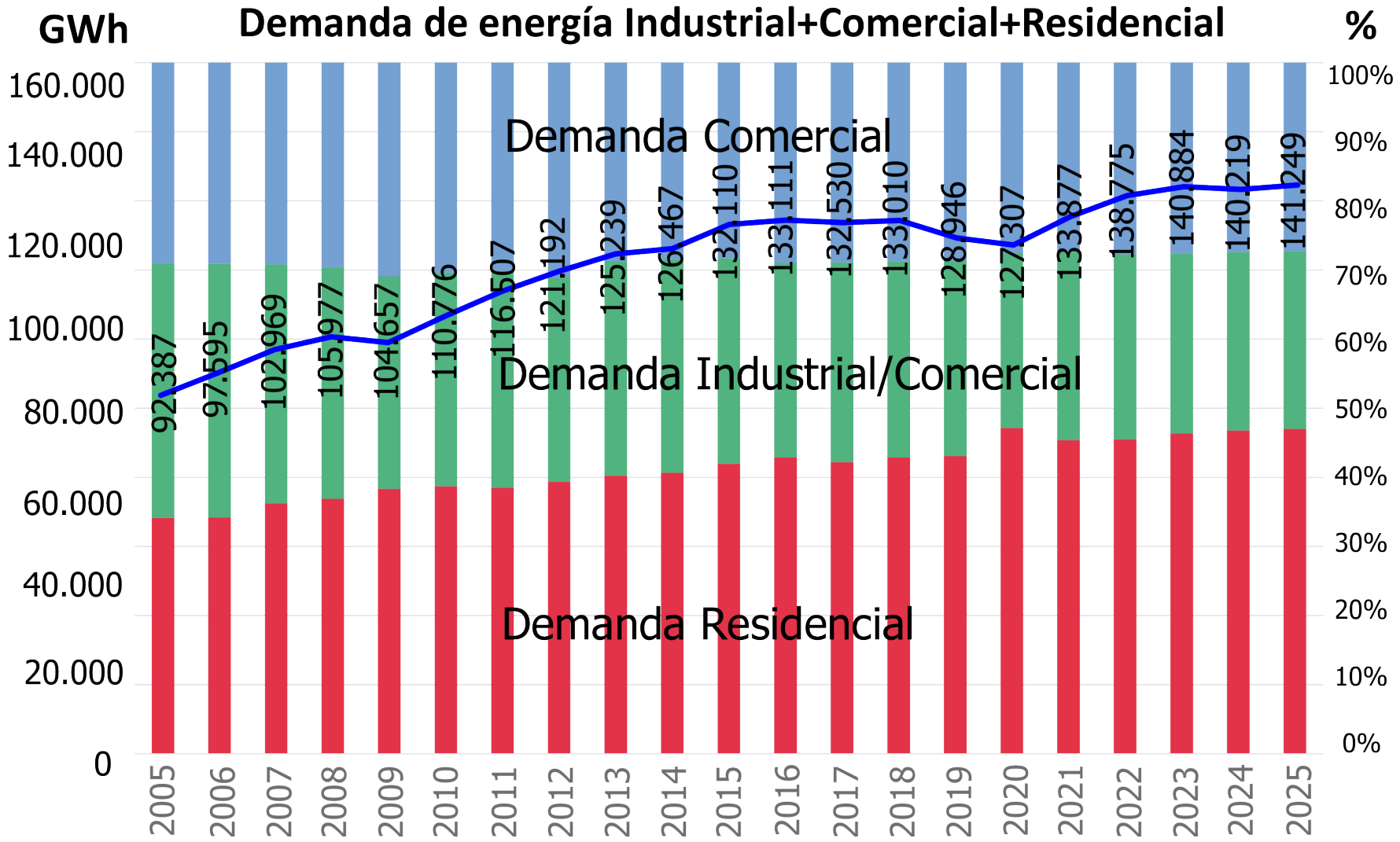

Electrónica de Potencia

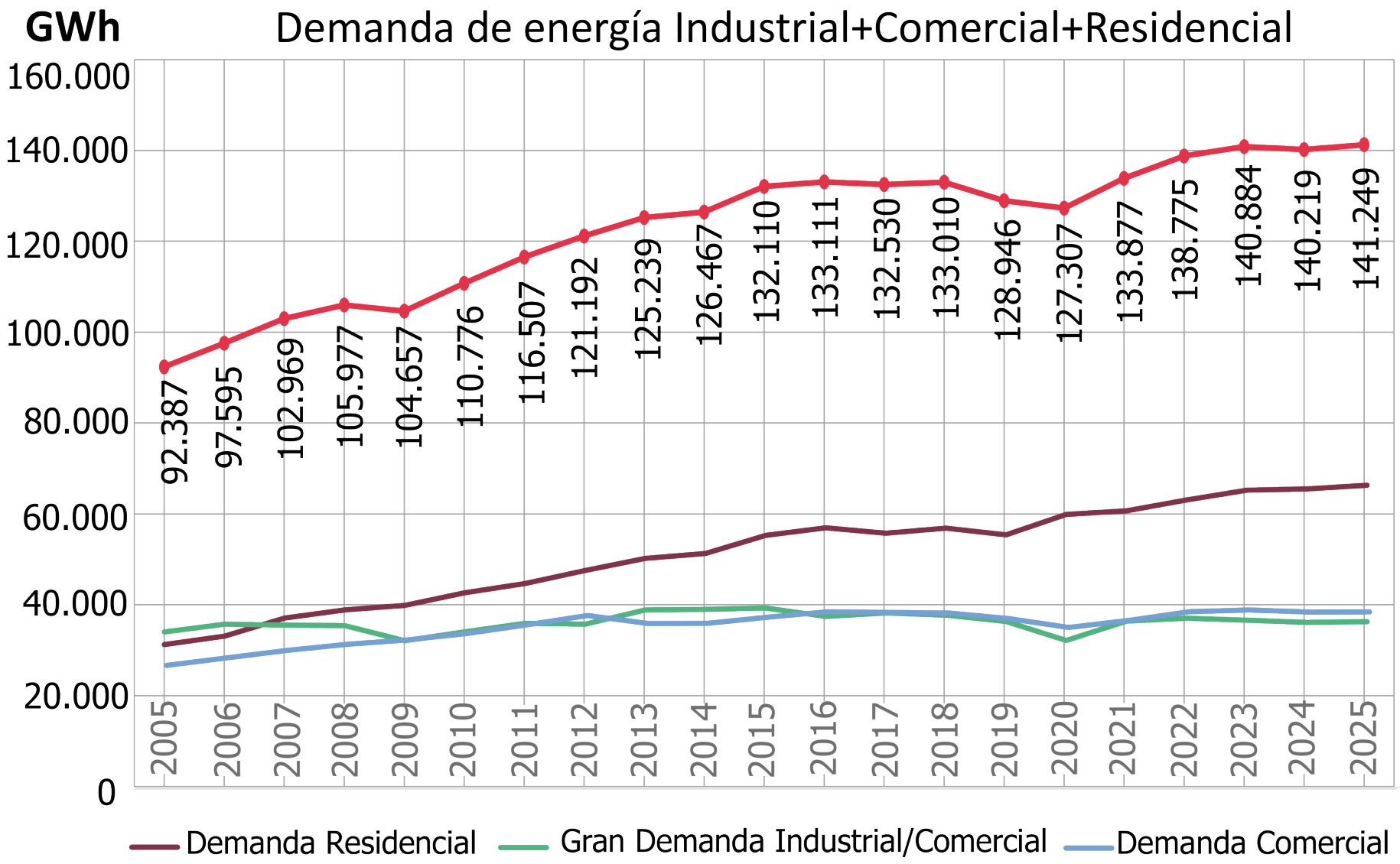

Control del flujo de la energía de modo reversible con 100% de eficiencia

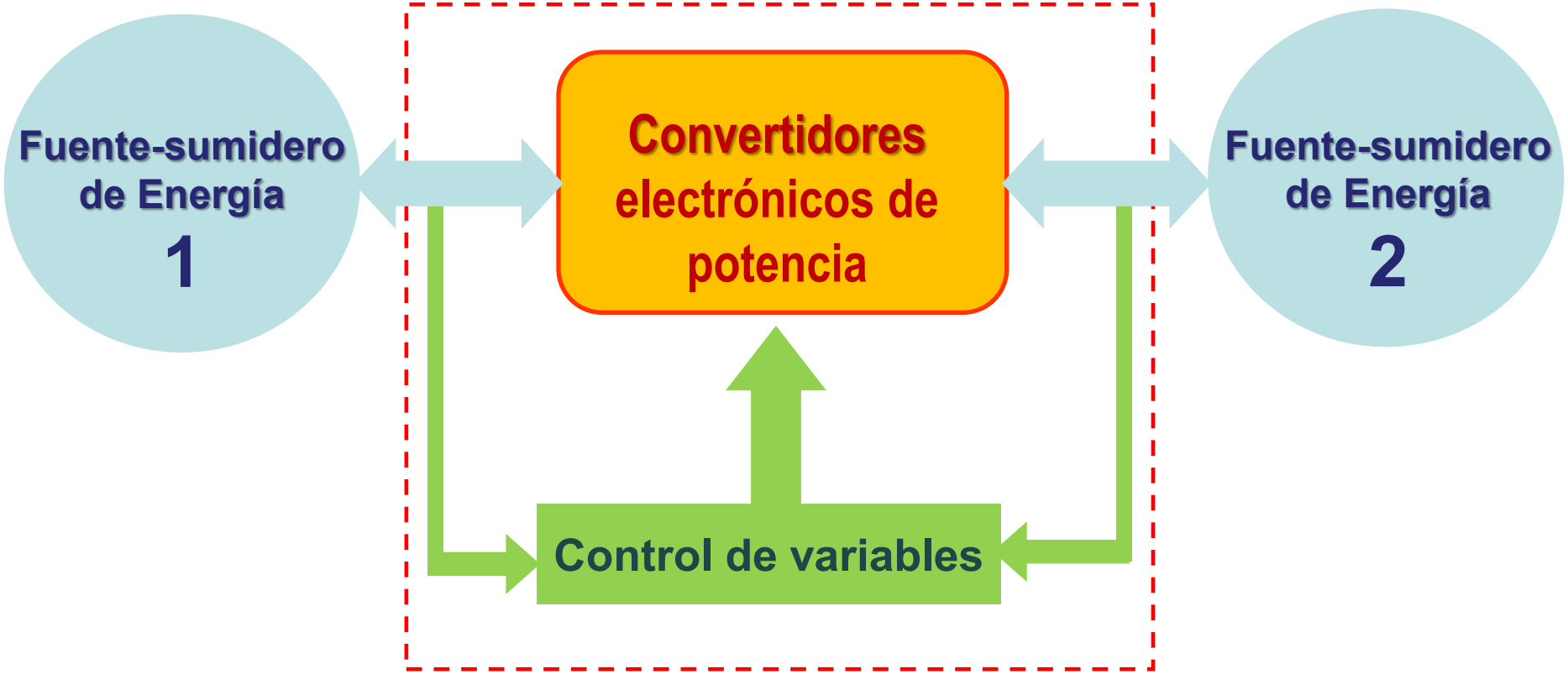

Electrónica de Potencia

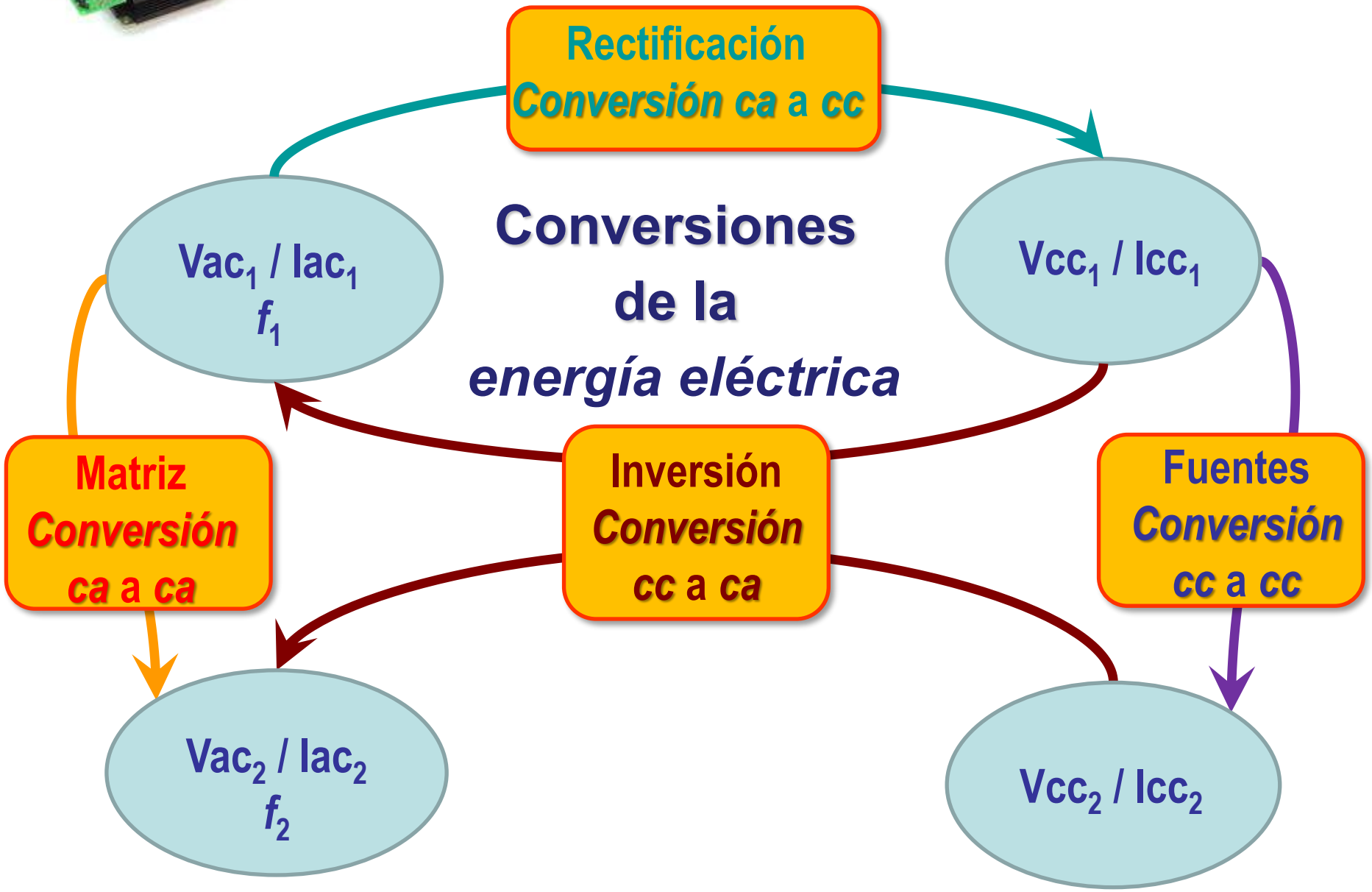

Electrónica de Potencia

Laminación en caliente (Hot Rolling Mill)

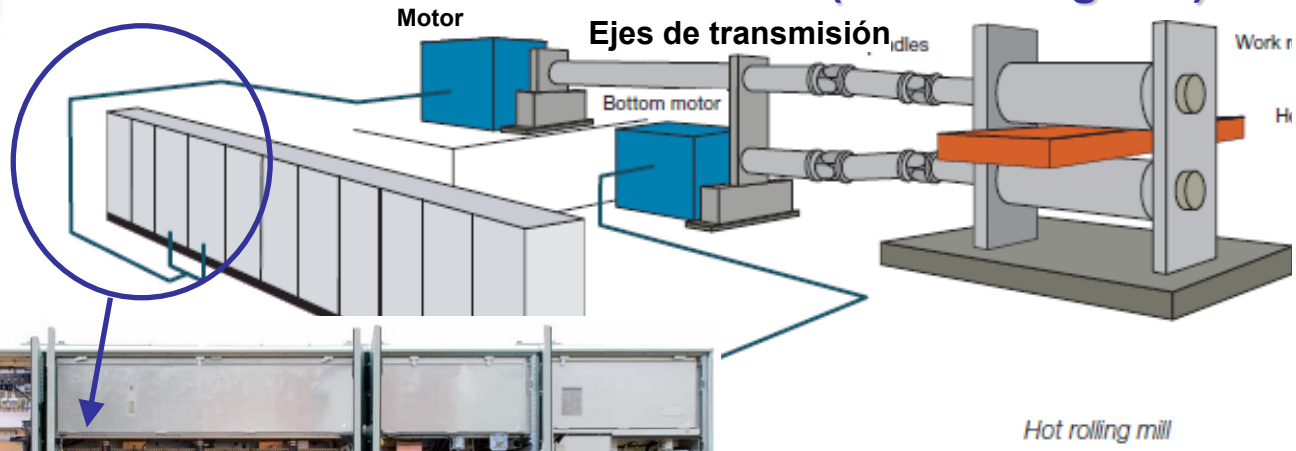

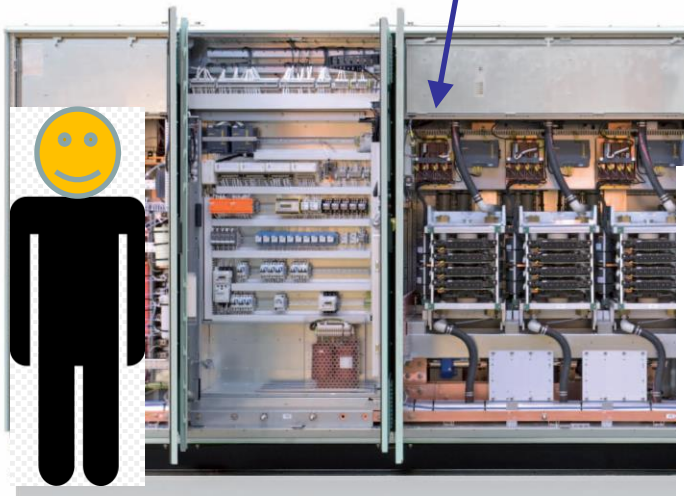

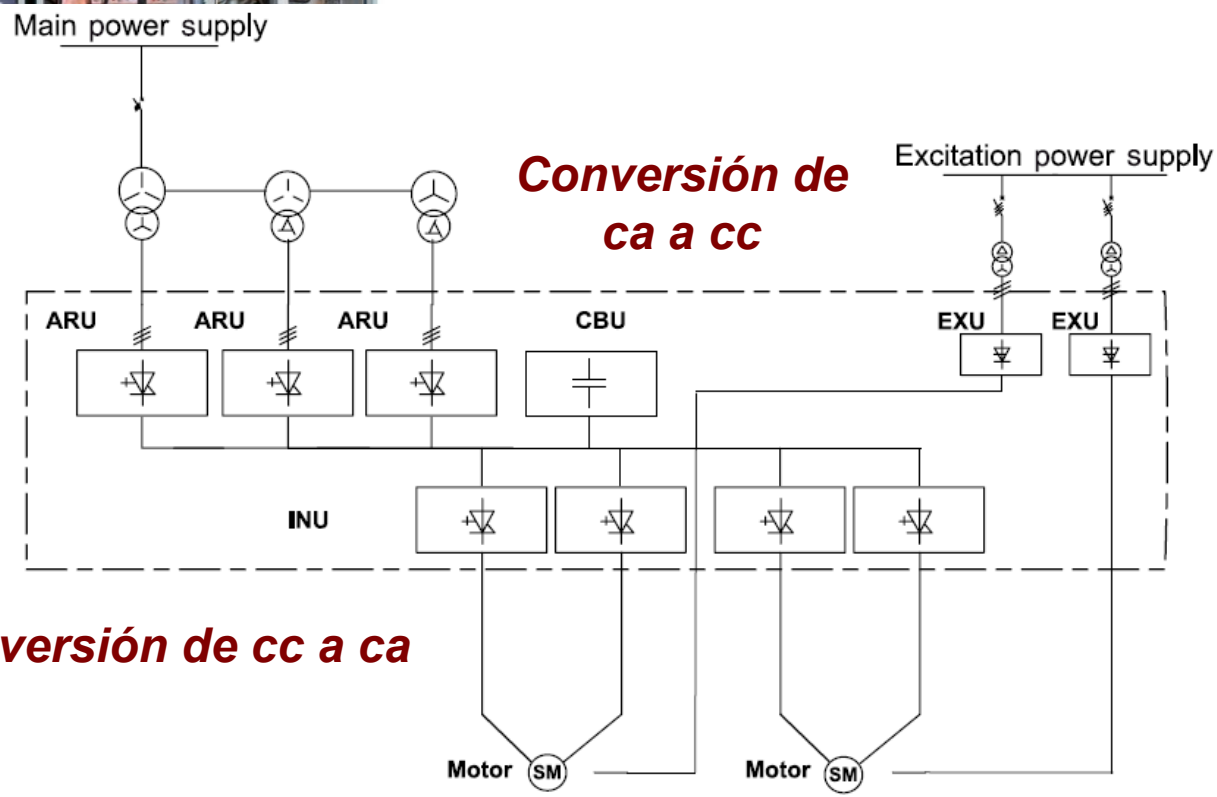

3 - 27 MW up to 3.3 kVac

Electrónica de Potencia

Fuentes conmutadas – Aisladas

Conversión cc-ca-cc

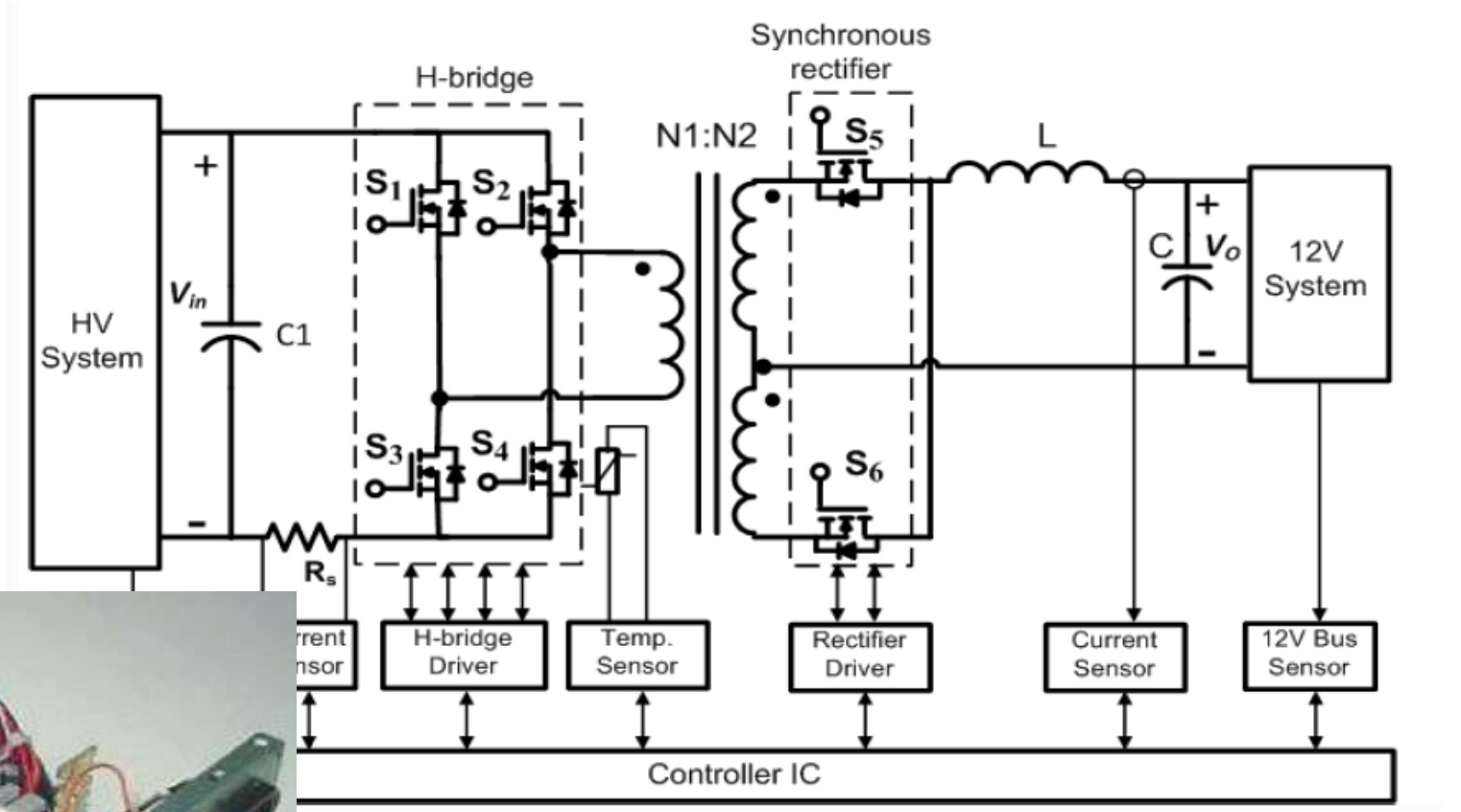

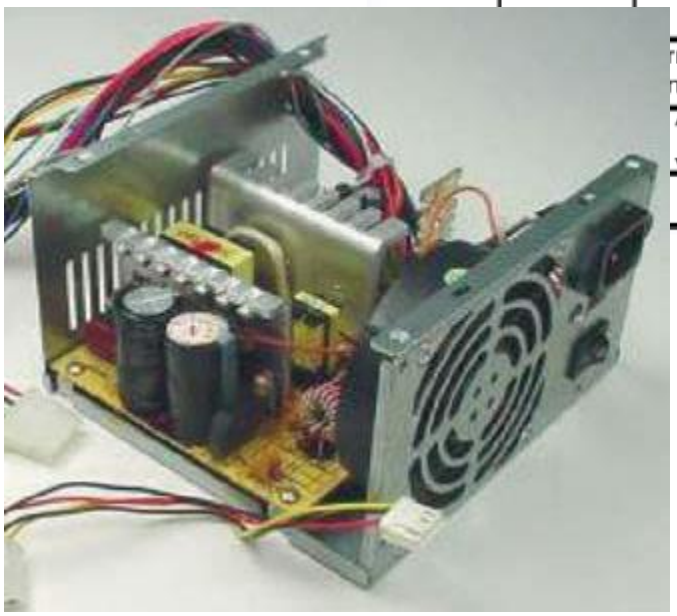

Electrónica de Potencia

Transporte.
Vehículo hibrido

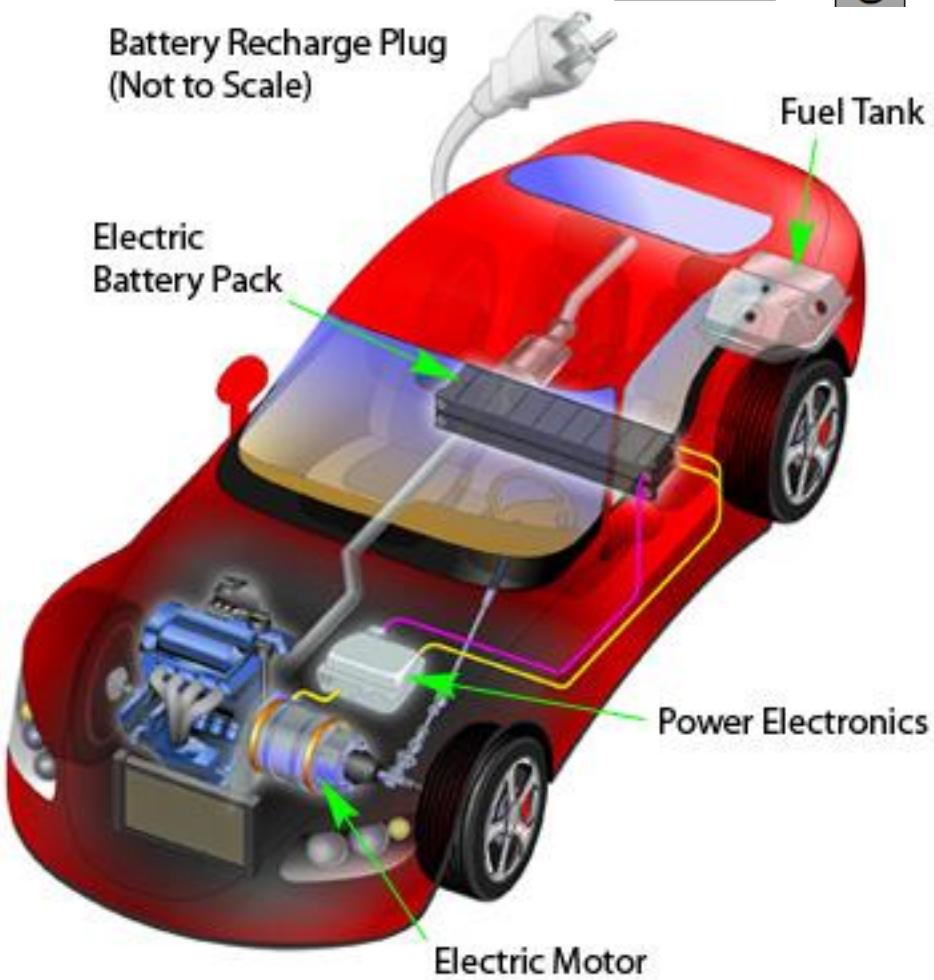

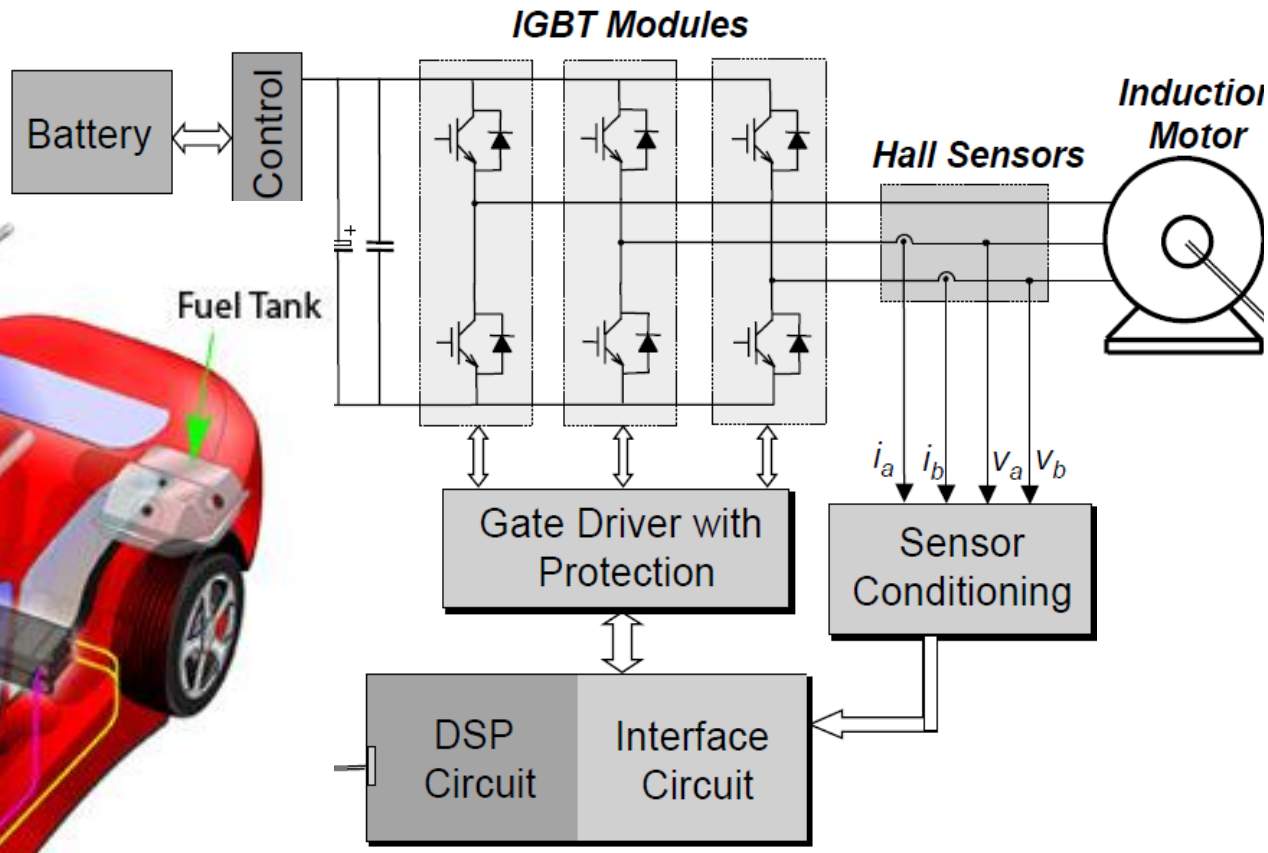

Conversión cc-ca

Manejo bi-direccional de energía

Aplicación de la electrónica de potencia en la generación con fuentes renovables

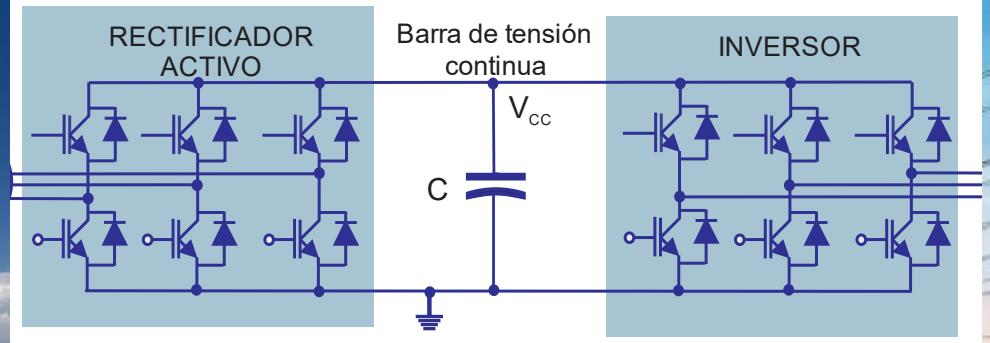

Aplicación de la electrónica de potencia para la mejora de la calidad del suministro de energía

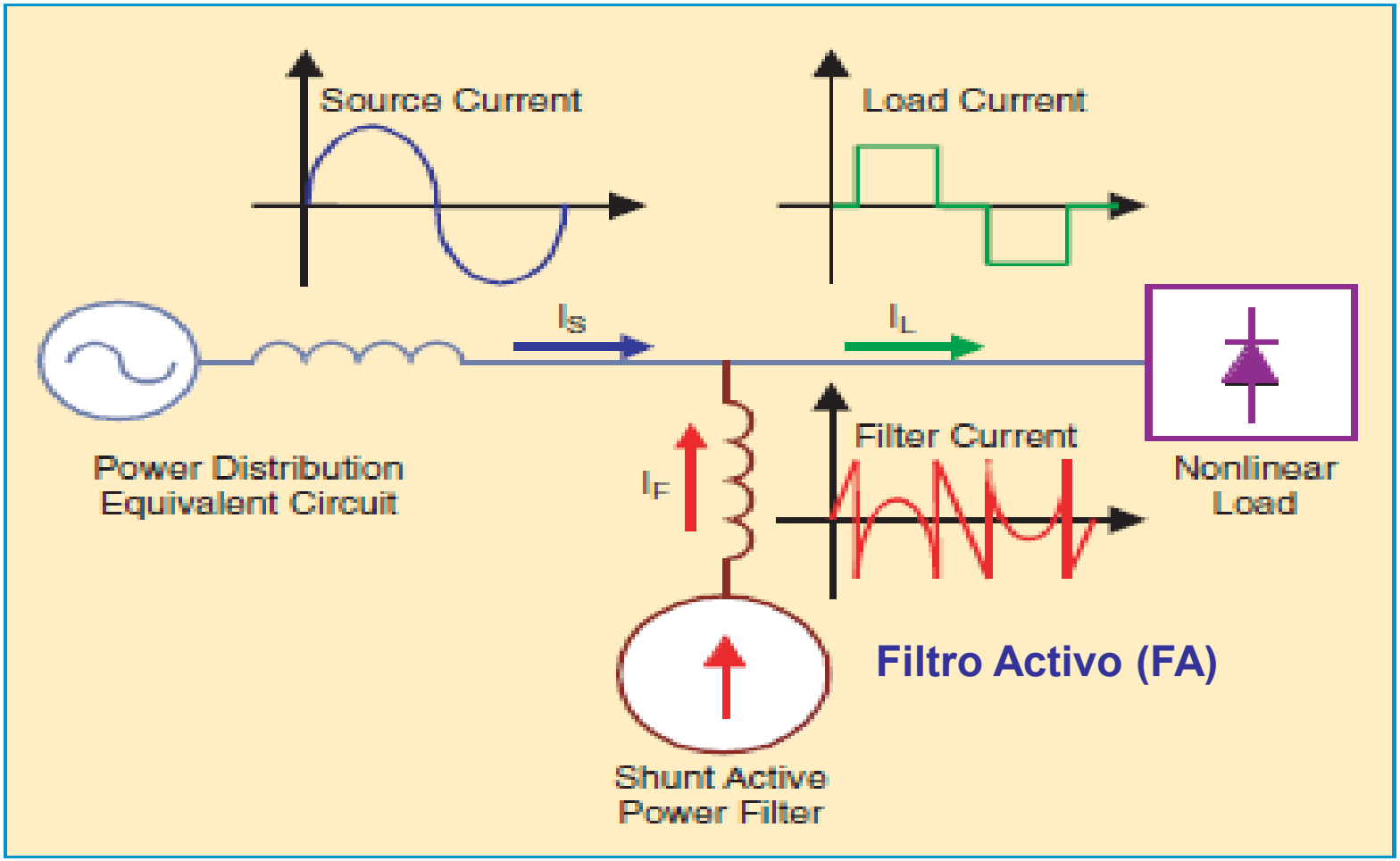

Bibliografía básica

Electrónica de Potencia, D.W.Hart
Prentice hall Hispanoamerica, 2001.

Electónica de Potencia: Circuitos, Dispositivos y Aplicaciones, M.H. Rashid
3er Ed., Prentice Hall Hispanoamerica, 2004.

Power Electronics: Converters, Applications, and Design, N.Mohan,
T.M.Undeland, W.P.Robbins,
2nd Ed., John Wiley, 1995.

Accionamientos Eléctricos, S.A. González, Libros de Cátedra, EDULP, Editorial de la UNLP, 2025